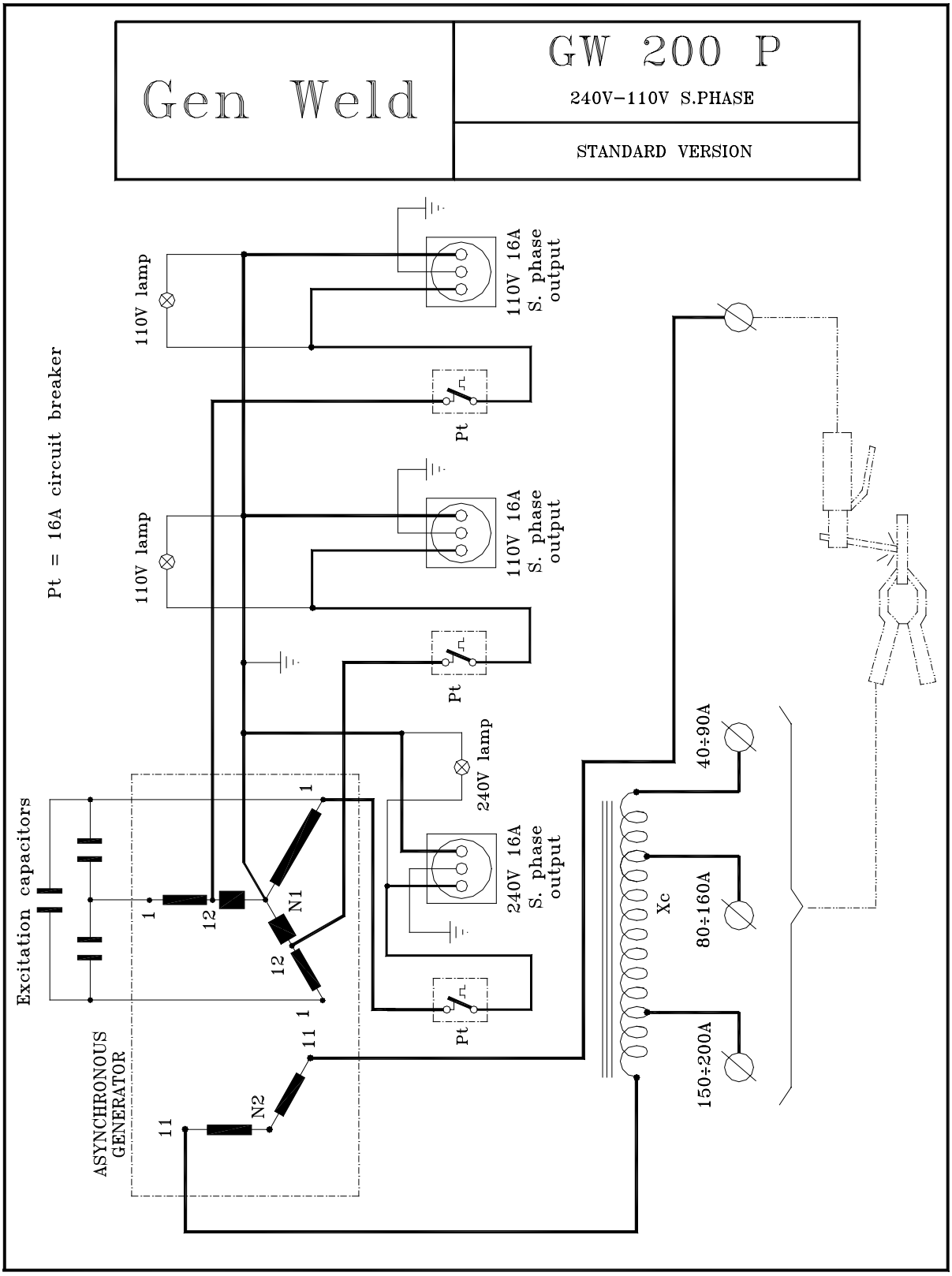5. SCHEMA ELETTRICO / WIRING DIAGRAM